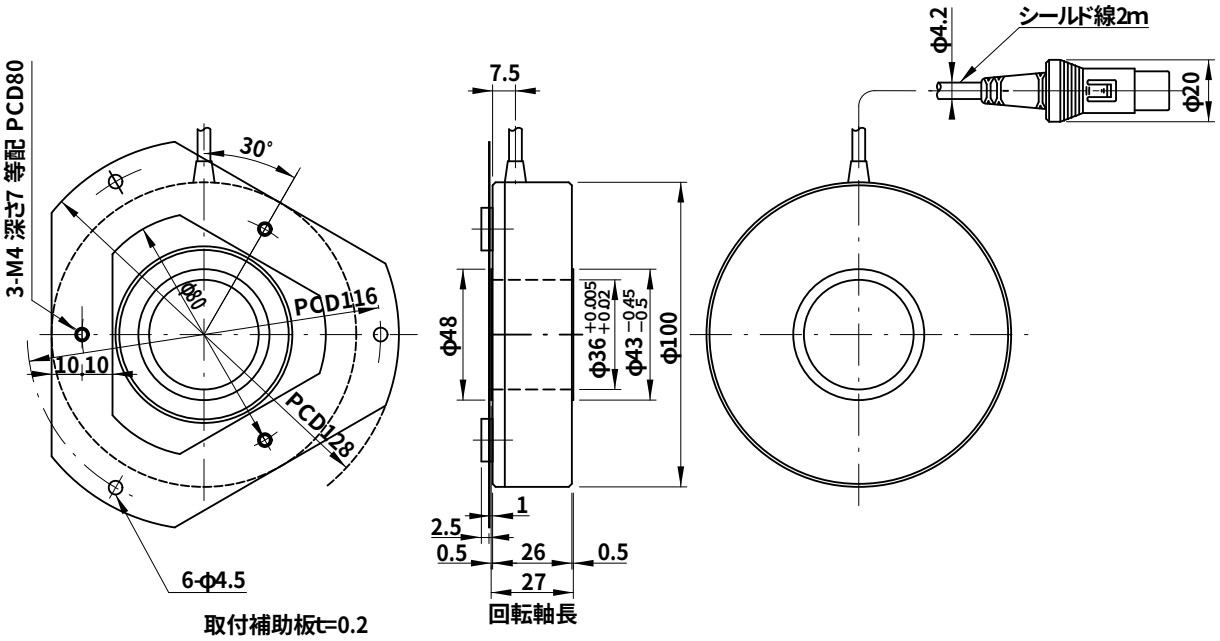
3-M4 深さ7 等配 PCD80
30°
φ80
PCD116
10.10
PCD128
6-φ4.5
取付補助板t=0.2
7.5
φ48
φ36 +0.005 +0.02
φ43 −0.45 −0.5
φ100
1
2.5
0.5
26
0.5
27
回転軸長
φ4.2
シールド線2m
φ20